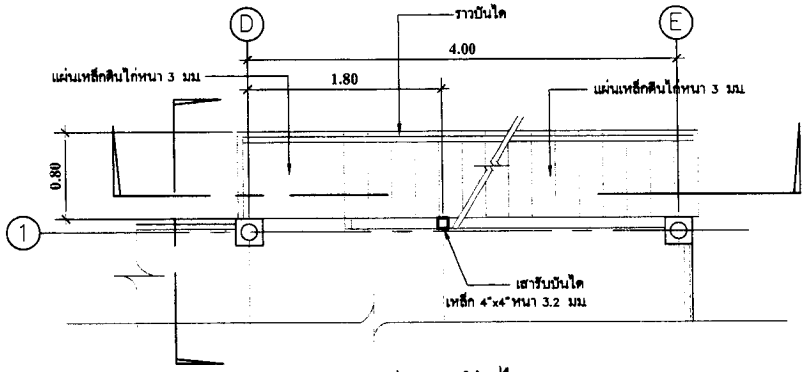

แปลนบันได

SCALE 1: 50

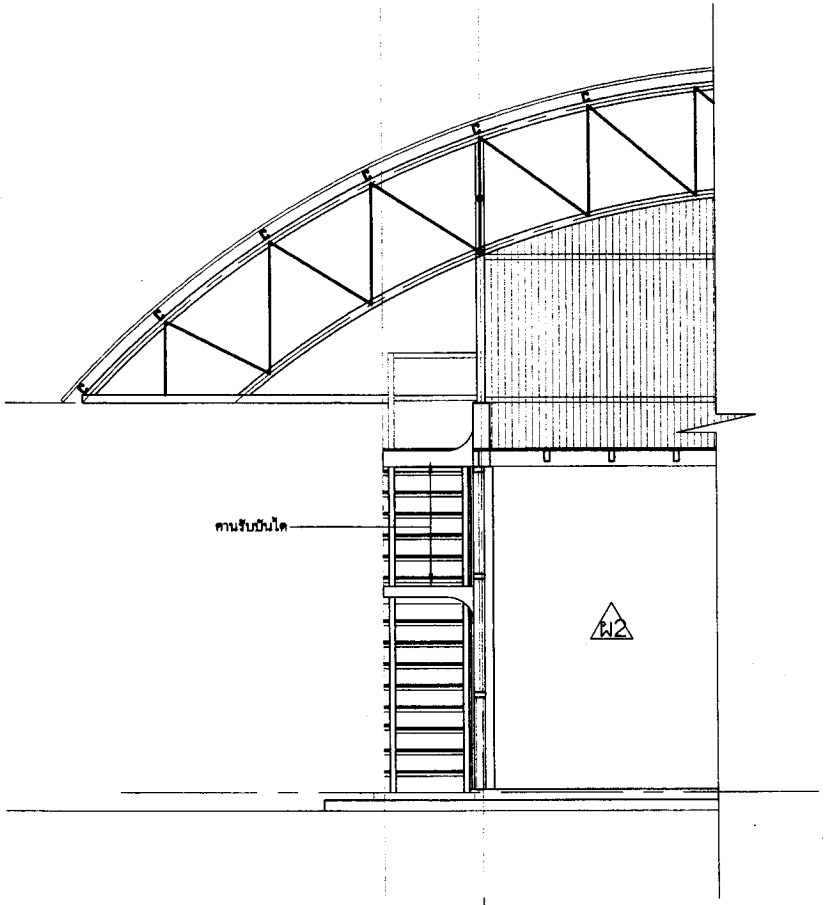

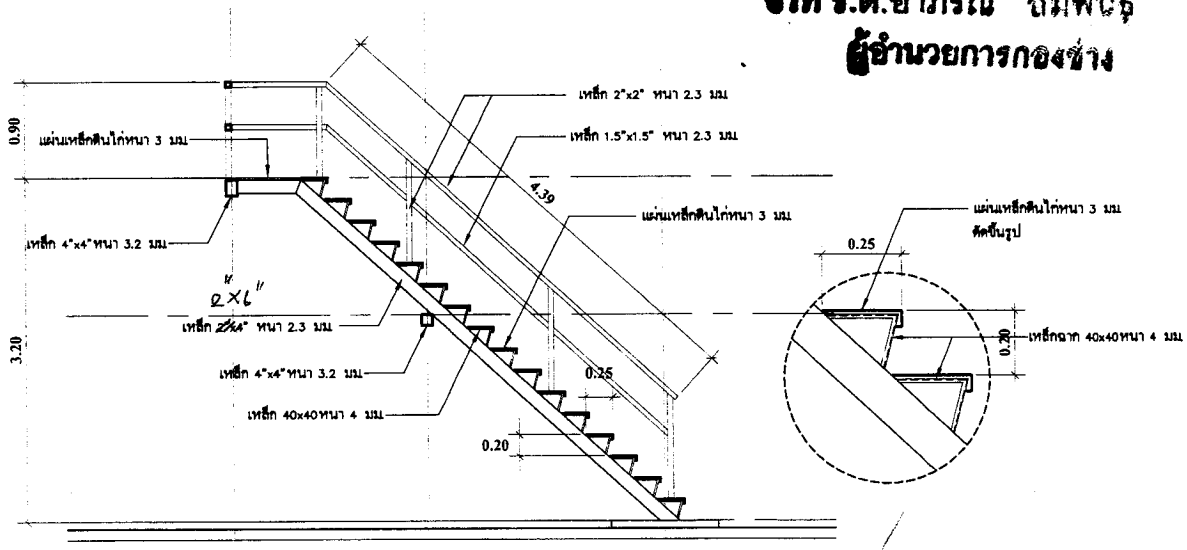

ขยายโครงสร้างบันได

SCALE 1: 50

สำเนาถูกต้อง

(ว่าที่ ร.ต.อาภรณ์ อัมพันธุ์)
ผู้อำนวยการกองช่าง

	โครงการ	เขียนแบบ	วิศวกรโยธา		ตรวจสอบ	เห็นชอบ	อนุมัติ	แบบแสดง	วัน / เดือน / ปี	แผ่นที่
องค์การบริหารส่วนตำบลกะลาเส	ปรับปรุงและต่อเติมอาคารเอนกประสงค์	นายสิทธิพร ศรีคง	นายสัญญา ปัญจะ ภย.28701	นายพนมพิทักษ์ บุญพา สย.10971	(ว่าที่ ร.ต.อาภรณ์ อัมพันธ์) ผอ.กองช่าง	(นางรัตนา ว่องวรานนท์) รก.ปลัด อบต.กะลาเส	(นายประสิทธิ์ ดีชัย) นายก อบต.กะลาเส	รูปขยายบันได		16
									แบบเลขที่	จำนวน 22